MODEL： VG

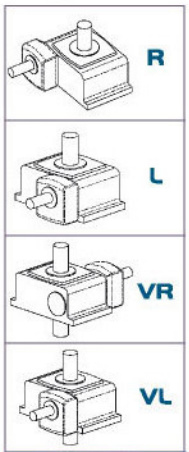

軸向選擇
Shaft Direction

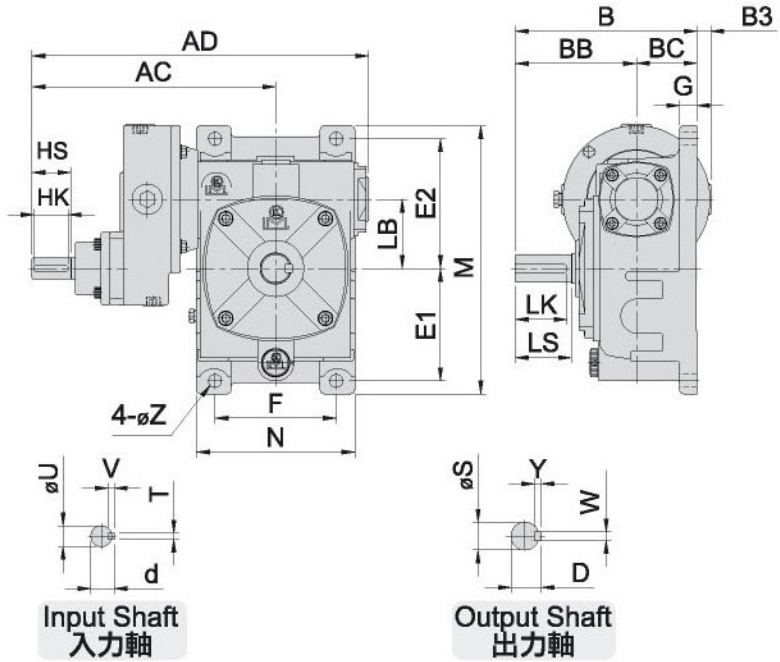

MODEL：VOG

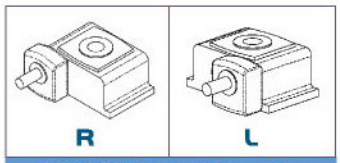

軸向選擇 Shaft Direction

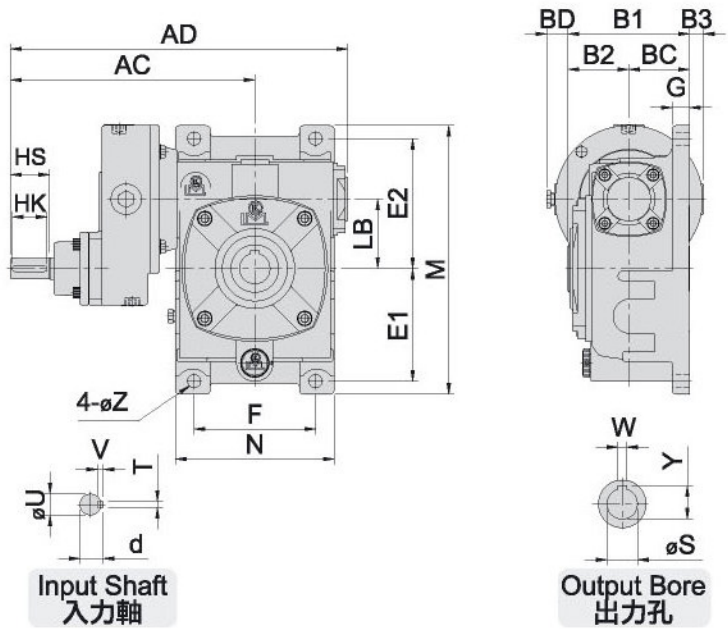

尺寸表 Dimension(m/m)

型號 MODEL	馬力 HP (4P)	減速比 RATIO	AC	AD	B	BB	BC	BD	B1	B3	LB	腳座 FOOT STOCK							入力軸 INPUT SHAFT				出力孔 OUTPUT BORE			出力軸 OUTPUT SHAFT				重量 Weight (KG)	
												E1	E2	M	F	N	G	Z	HS	U	d	TxVxHK	W	Y	S	LS	S	D	WxYxLK	VG	VOG
80	1/2 1	80~300 80~160	282	389	210	140	70	25	138	16	80	130	150	310	140	183	20	15	45	24	27	7x7x40	10	38.3	35	65	32	35	10x8x60	31.4	32.8
100	1 2	80~300 80~160	306	439	260	170	90	5	178	0	100	155	180	380	190	230	26	15	45	24	27	7x7x40	10	43.3	40	75	38	41	10x8x70	50.8	50.8
120	1 2	80~300 80~200	344	504	290	190	100	0	198	0	120	185	215	450	220	266	30	18	45	24	27	7x7x40	12	48.3	45	85	45	48	12x8x80	72.8	72.8
135	2 3	80~300 80~200	401	582	324	214	110	16	218	16	135	210	235	495	260	305	35	18	55	28	31	7x7x50	15	59.3	55	95	55	59	15x10x90	102.8	102.2
155	3 5	80~300 80~160	420	620	393	253	140	2.5	263.5	0	155	145	265	460	290	340	45	20	55	28	31	7x7x50	15	69.3	65	110	60	64	15x10x105	136	133